ZWEVENDE DEKPLAAT

Volgens PTV 100

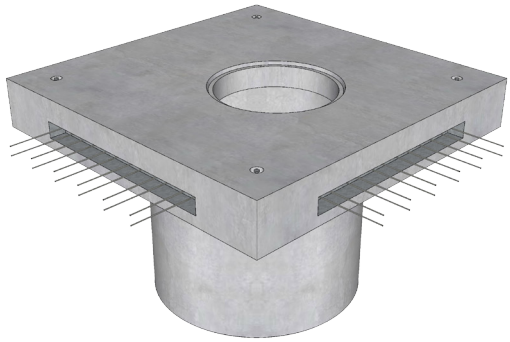

1

De zwevende dekplaat heeft als doel om de verkeerslasten via de dekplaat te verdelen over de wegfundering of wegkoffer. Zo blijft de onderliggende inspectieput zoveel mogelijk onbelast en worden nefaste zettingen vermeden.

EIGENSCHAPPEN : (STANDAARD VOOR RA-PUT Ø1000)

- gewapend beton (C35/45);
- verkeersklasse 1 (min. breuklast 300 kN);
- lengte : 2000 mm;
- breedte : 2000 mm;
- hoogte : 300 mm;
- opening : Ø 700 mm;
- ankers : 4 x DEHA 2,5 Ton.
- stekwapening : 1 aan de 4 zijden - dubbele rij wachtstaven Ø 8 mm;
- gewicht : ± 2150 kg.

STANDAARD AFMETINGEN VOOR RA-PUT Ø1000

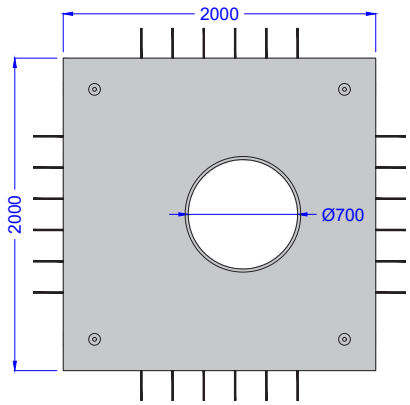

2

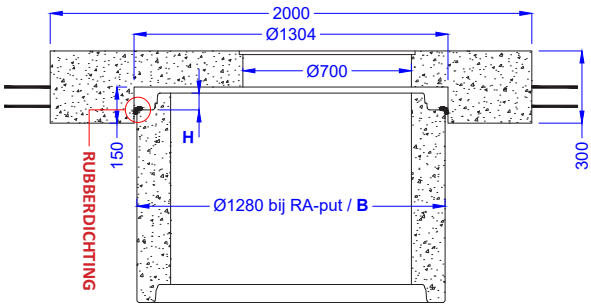

3

4

UITVOERINGEN :

- de vorm en de afmetingen, **H** en **B**, van de onderliggende put dienen te worden opgegeven om de zwevende dekplaat correct te kunnen produceren.

PLAATSING :

- stekwapening overplooien zodat wachtstaven dwars op de dekplaat komen te staan.
- voldoende glijmiddel aanbrengen aan de uitsparing onderaan de dekplaat.
- minimaal 3 wegneembare spiestukjes met gelijke hoogte voorzien op de bovenste rand van de onderliggende put.
- rubberdichting (of butyl-rubber) aan te brengen volgens bovenstaande tekening.
- perfect horizontaal en zorgvuldig de dekplaat plaatsen.
- het is aan te raden om d.m.v. slagsonde de verdichting van de naastliggende fundering te controleren.
- onder- en bovennet 100x100/8x8 verbinden met opengeplooide wachtstaven van de stekwapening.
- in de gewenste zone naast de zwevende dekplaat beton C30/37 met dikte van ± 30 cm aan te storten voor ± 3 m² oppervlak.
- na volledig uitdroging van het gestorte beton dienen de aangebracht spiestukken te worden verwijderd.

www.lithobeton.be Lithobeton nv - Kanaalstraat 18- 8470 Gistel-Snaaskerke- T +32 (0)59 27 60 60- F +32 (0)59 27 65 03- info@lithobeton.be